ГКАЖ.303674.006СБ

Перв. примен. ГКАЖ.303674.006

Справ. №

УПУ-РШ

Подп. и дата

Инв. № дубл.

Взам. инв. №

Подп. и дата

Инв. № подл.

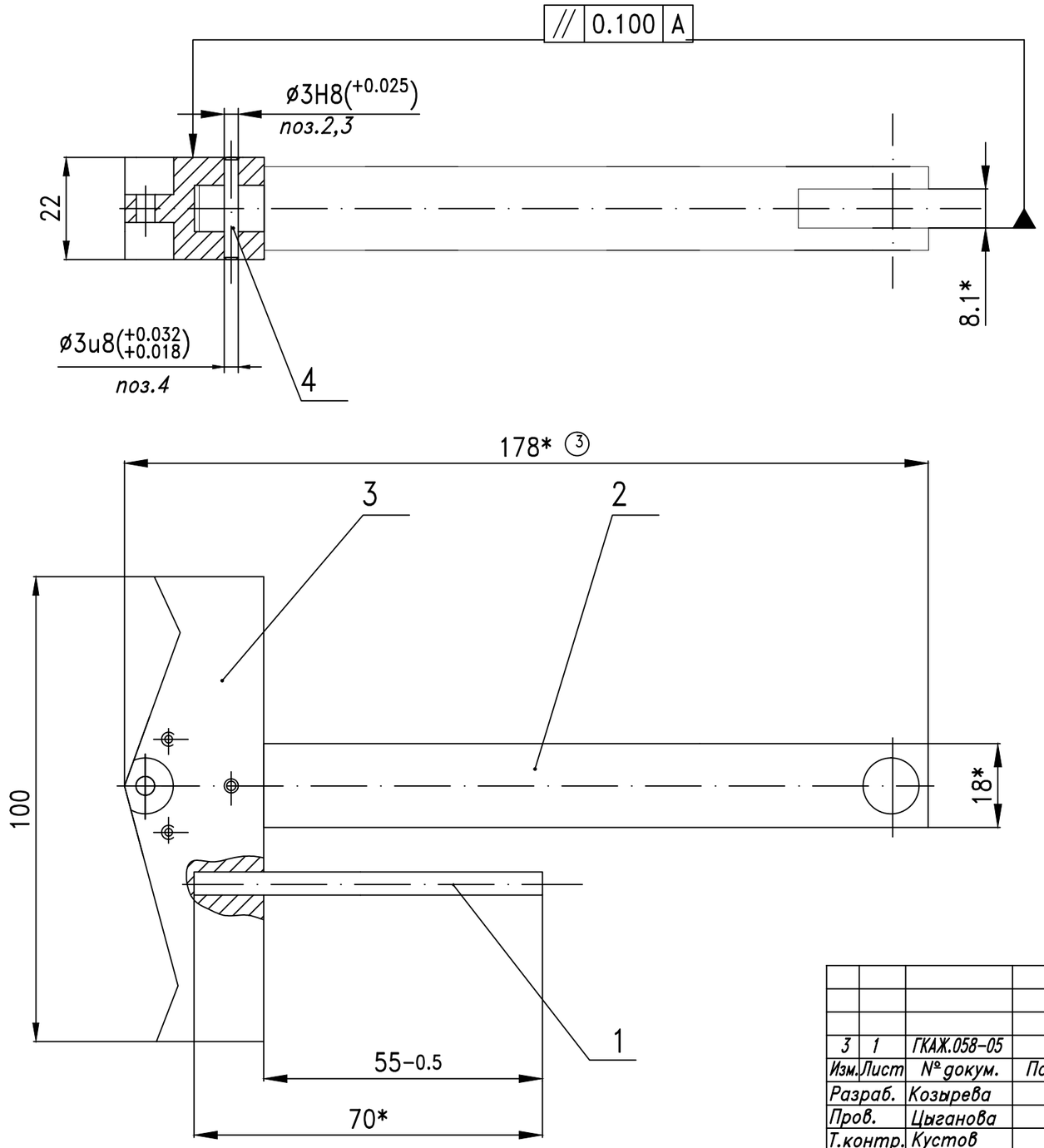

1.*Размеры для справок.

2.Остальные ТТ по ОСТ4ГО.070.015.

3	1	ГКАЖ.058-05		31.5.05	ГКАЖ.303674.006СБ			
Изм.	Лист	№ докум.	Подп.	Дата				
Разраб.		Козырева			Толкатель Сборочный чертеж	Лит.	Масса	Масштаб
Пров.		Цыганова				0 0_1	0.562	1:1
Т.контр.		Кустов				Лист	Листов 1	
						ГУП "ДЕДАЛ" г. Дубна		
Н.контр.		Зацепина						
Утв.		Максимов						